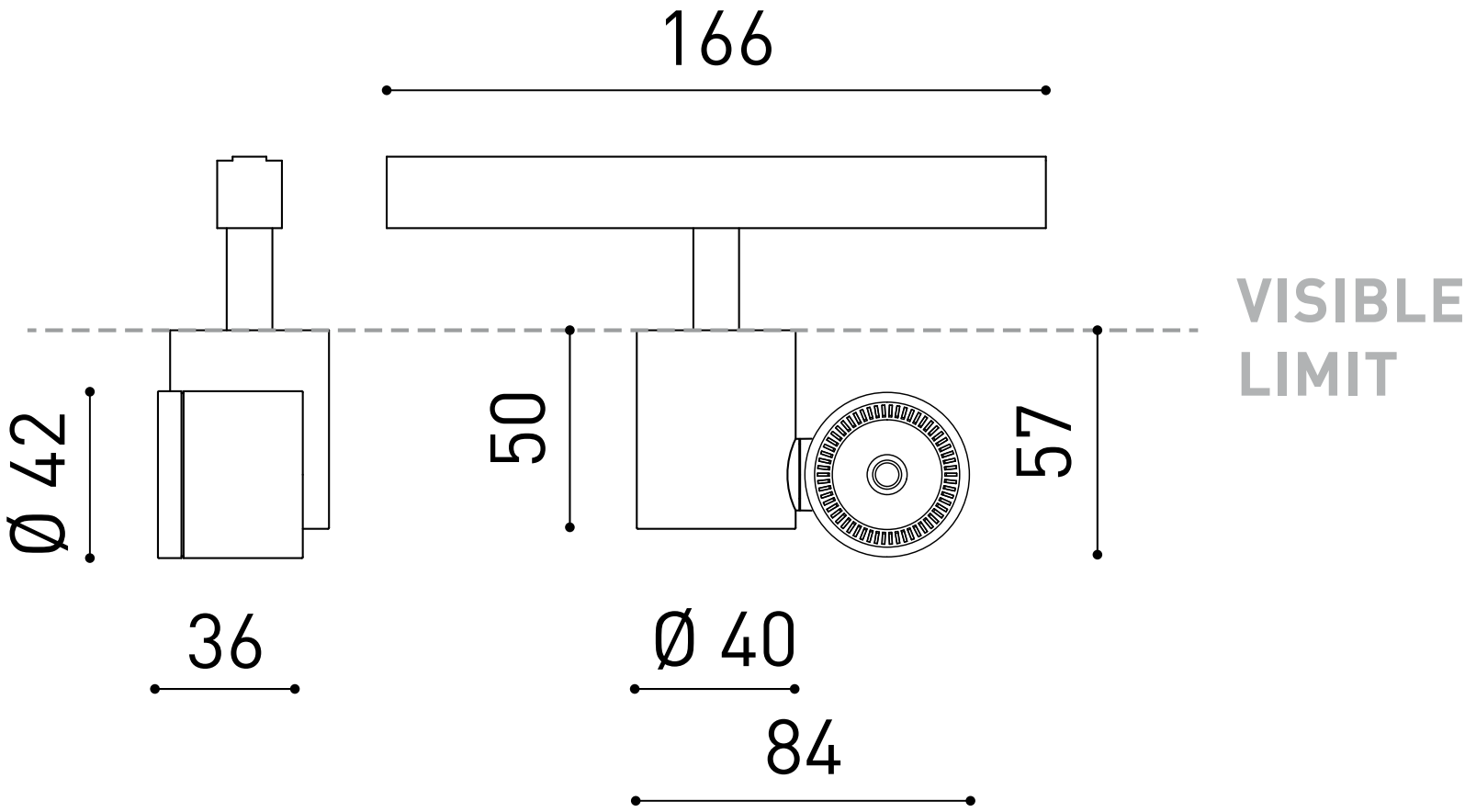
166
VISIBLE
LIMIT
Ø 42
50
57
36
Ø 40
84